差がつく問題

右の図は, 円錐の展開図である。この展開図を組み立てたとき, 側面となるおうぎ形は, 半径が16 cm, 中心角が135° である。底面となる円の半径を求めなさい。

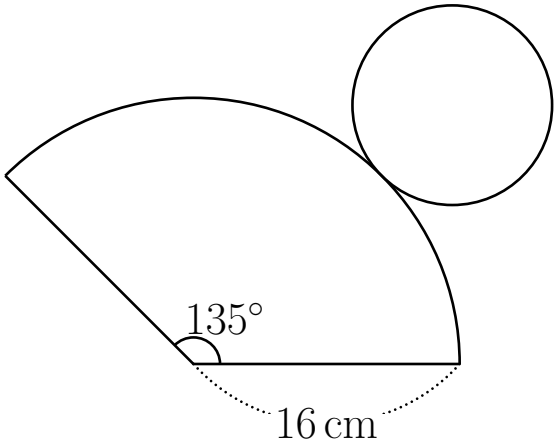

〔H31 徳島県〕